女子B級

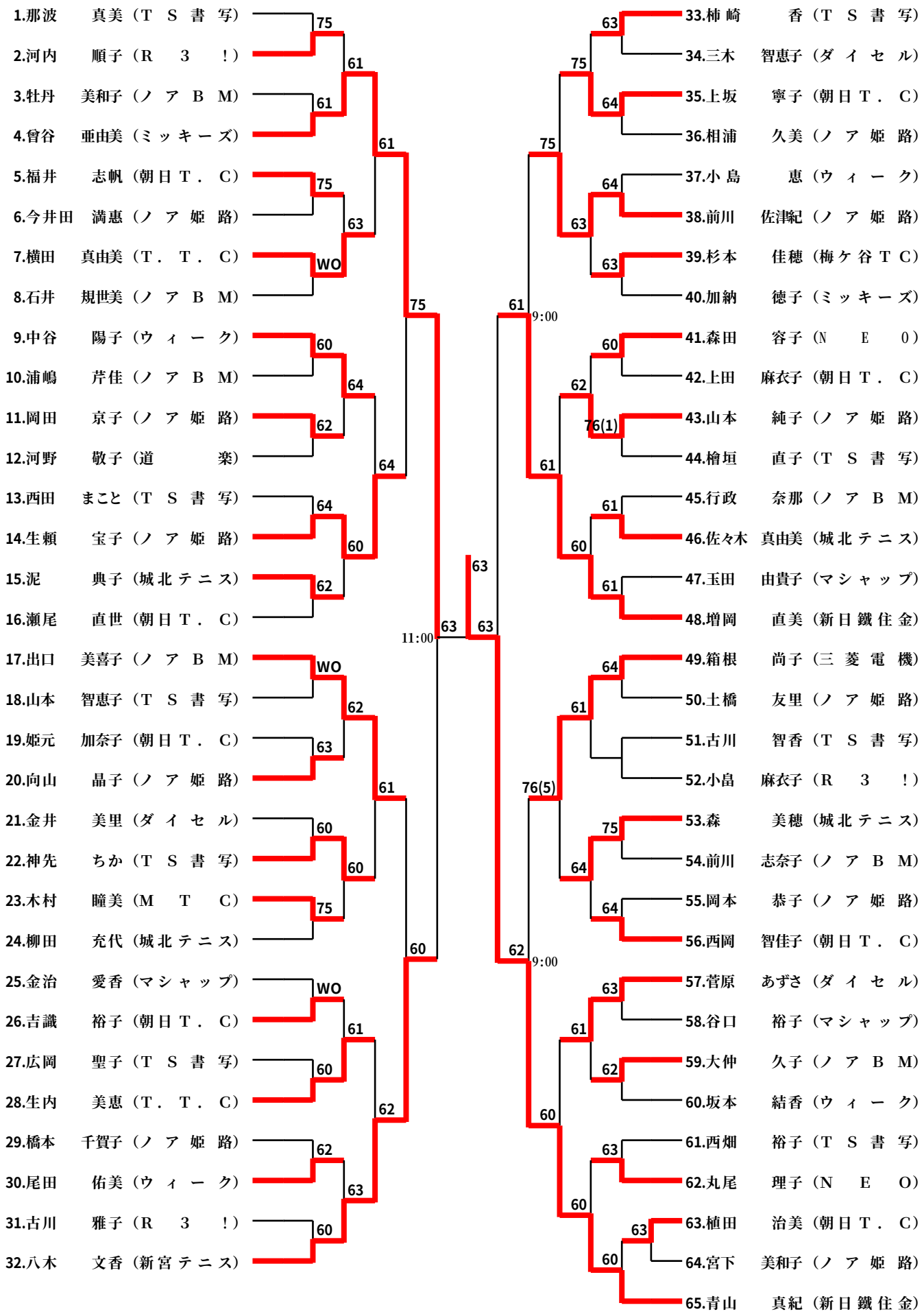
1.那波　真美（T S 書 写）
2.河内　順子（R 3 ！）
3.牡丹　美和子（ノ ア B M）
4.曾谷　亜由美（ミッキーズ）
5.福井　志帆（朝日T．C）
6.今井田　満恵（ノ ア 姫 路）
7.横田　真由美（T．T．C）
8.石井　規世美（ノ ア B M）
9.中谷　陽子（ウ ィ ー ク）
10.浦嶋　芹佳（ノ ア B M）
11.岡田　京子（ノ ア 姫 路）
12.河野　敬子（道　楽）
13.西田　まこと（T S 書 写）
14.生頼　宝子（ノ ア 姫 路）
15.泥　典子（城北テニス）
16.瀬尾　直世（朝日T．C）
17.出口　美喜子（ノ ア B M）
18.山本　智恵子（T S 書 写）
19.姫元　加奈子（朝日T．C）
20.向山　晶子（ノ ア 姫 路）
21.金井　美里（ダ イ セ ル）
22.神先　ちか（T S 書 写）
23.木村　瞳美（M T C）
24.柳田　充代（城北テニス）
25.金治　愛香（マシャップ）
26.吉識　裕子（朝日T．C）
27.広岡　聖子（T S 書 写）
28.生内　美恵（T．T．C）
29.橋本　千賀子（ノ ア 姫 路）
30.尾田　佑美（ウ ィ ー ク）
31.古川　雅子（R 3 ！）
32.八木　文香（新宮テニス）
33.柿崎　香（T S 書 写）
34.三木　智恵子（ダ イ セ ル）
35.上坂　寧子（朝日T．C）
36.相浦　久美（ノ ア 姫 路）
37.小島　恵（ウ ィ ー ク）
38.前川　佐津紀（ノ ア 姫 路）
39.杉本　佳穂（梅ケ谷TC）
40.加納　徳子（ミッキーズ）
41.森田　容子（N E O）
42.上田　麻衣子（朝日T．C）
43.山本　純子（ノ ア 姫 路）
44.檜垣　直子（T S 書 写）
45.行政　奈那（ノ ア B M）
46.佐々木　真由美（城北テニス）
47.玉田　由貴子（マシャップ）
48.増岡　直美（新日鐵住金）
49.箱根　尚子（三 菱 電 機）
50.土橋　友里（ノ ア 姫 路）
51.古川　智香（T S 書 写）
52.小畠　麻衣子（R 3 ！）
53.森　美穂（城北テニス）
54.前川　志奈子（ノ ア B M）
55.岡本　恭子（ノ ア 姫 路）
56.西岡　智佳子（朝日T．C）
57.菅原　あずさ（ダ イ セ ル）
58.谷口　裕子（マシャップ）
59.大仲　久子（ノ ア B M）
60.坂本　結香（ウ ィ ー ク）
61.西畑　裕子（T S 書 写）
62.丸尾　理子（N E O）
63.植田　治美（朝日T．C）
64.宮下　美和子（ノ ア 姫 路）
65.青山　真紀（新日鐵住金）
11:00
9:00
9:00
75
61
61
75
63
WO
60
64
62
64
60
64
62
WO
62
63
61
60
60
75
WO
61
60
62
62
63
60
63
63
61
62
75
63
64
75
64
63
63
61
9:00
60
62
76(1)
61
60
61
61
76(5)
64
61
64
75
64
60
60
63
61
62
60
60
63
63
60